MANUAL DE MONTAGEM

Observe a lista de descrição na página seguinte:

*Importante: Somente dê o aperto final com o conjunto todo pré-instalado.

01-Posicione os suportes de malas laterais (itens 01, 02), o suporte de fixação superior deverá ficar acima da alça original. Conforme Fig. 01;

02-Para fixar utilize o parafuso allen MA 8 x 20 e arruela lisa (itens 04, 05), observe a imagem detalhe A, Fig. 02 e 03;

03-Feito a etapa anterior, fixar a haste de reforço inferior utilizando o parafuso allen MA 6 x 50, porca M6 e porca travante M6 (itens 06, 07, 08), o ponto de fixação será abaixo da pedaleira do passageiro substituindo o pino original, observe a imagem detalhe B, Fig. 04;

04-Instale o reforço central (item 03) utilizando os parafusos allen MA 8 x 40, porca travante (itens 09, 10), de modo onde o reforço fique entre a rabeta plástica e a placa da motocicleta, observe a imagem detalhe C, Fig. 05, 06, 07 e 08;

05-Depois de todos os itens instalados confira a posição e alinhamento dos mesmos e dê o aperto final dos parafusos;

06-Por fim insira as tampas plásticas (item 11).

10506	Suporte de malas laterais p/ KAWASAKI VERSYS 650 2016 à 2020 (preto fosco)

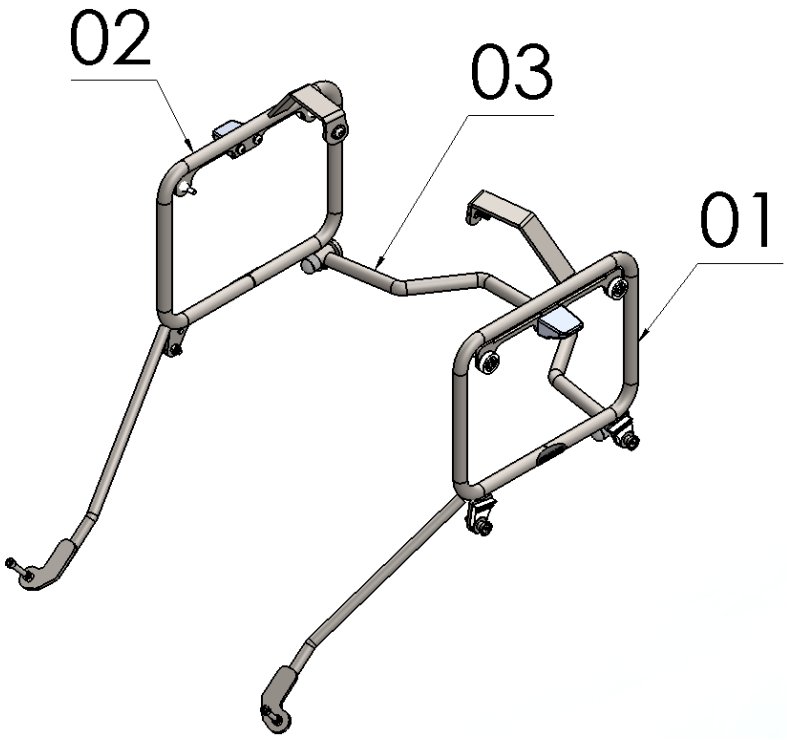

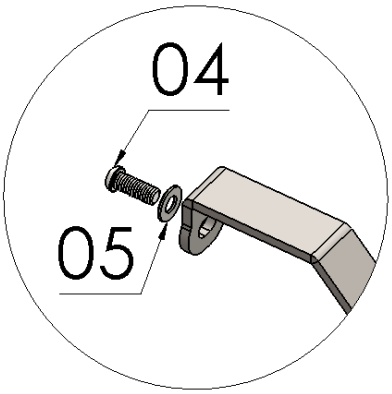

Detalhe A

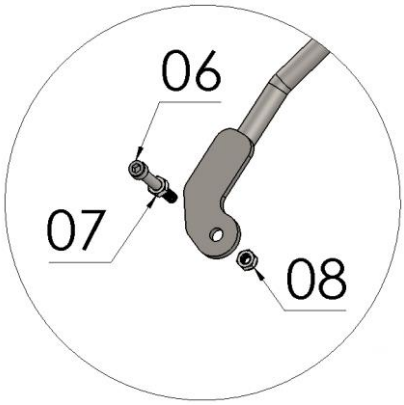

Detalhe B

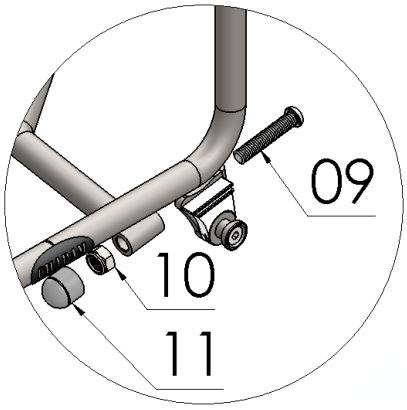

Detalhe C

N° Item	Cód. Peça	Descrição	Quant.
01	-	Suporte de mala lateral lado esquerdo	01
02	-	Suporte de mala lateral lado direito	01
03	-	Reforço central suporte de malas laterais	01
04	1306	PARAF. CAB. ABAUL. ALLEN MA 08 - 1,25 X 20 rosca total	02
05	105	Arruela lisa M8 (8,40 x 17,00 x 1,50 mm)	02
06	1041	PARAF. CAB. CILIND. ALLEN MA 06 - 1,00 X 50 INOX rosca parcial	02
07	461	PORCA SEXT. MA 6 X 1,00 MA-ZB	02
08	381	PORCA SEXT.TRAV. BAIXA M6 - 1,0 -ZB	02
09	1331	PARAF. CAB. ABAUL. ALLEN MA 08 -1,25 X 40 rosca total	02
10	284	PORCA SEXT.TRAV. BAIXA M 8 X 1,25 ZB	02
11	1396	TAMPA PLASTICA REDONDA M8	02

Imagem Meramente Ilustrativa

(Versão-01.0)

O produto está sujeito a alterações sem aviso prévio

IMPORTANTE
Por questões técnicas, segurança e garantia este produto deve ser instalado por pessoas especializadas. Não nos responsabilizamos por defeitos na montagem desta peça.

10506 – Suporte de malas laterais p/ KAWASAKI VERSYS 650 2016 à 2020 (preto fosco).

Características:

-Produzido em tubo e chapa de aço carbono;

-Acabamento com pintura eletrostática pó preto texturizado fosco;

-Acompanha reforço, parafusos, arruelas, porcas e tampas plásticas;

-Massa do produto aproximado: 3,2 kg;

-Pessoas necessárias para instalação: 02.

www.chapam.com.br

suportetecnico@chapam.com.br

Figura 01

Figura 02

Figura 03

Figura 04

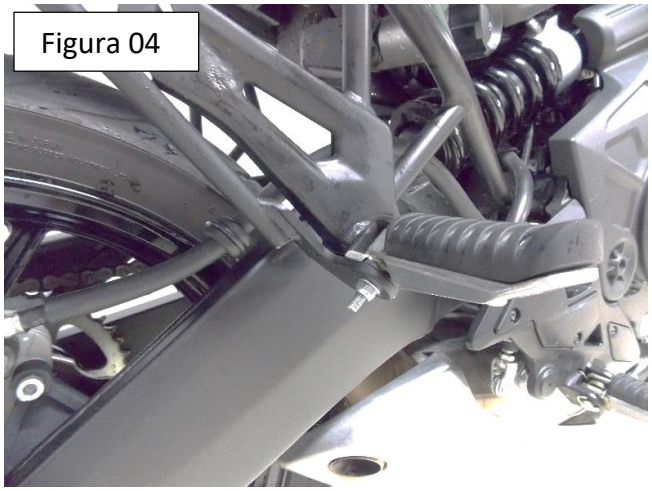

Figura 05

Figura 06

Figura 07

Figura 08