CHAPAM
MOTOPEÇAS

Manual de Instalação

15389 - SUPORTE MALAS LATERAIS
HONDA NX 500 2026+ (PFM)



Características:

-Produzido em tubo redondo e chapa de aço carbono;
-Acabamento com pintura eletrostática pó preto fosco microtextura
-Massa aproximada:3,649kg
-Acompanha kit com parafusos, porcas, arruelas, reforços e suportes;
-Acompanha direcionador de gases;
-Pessoas necessárias para instalação: 2.

www.chapam.com.br
suportetecnico@chapam.com.br

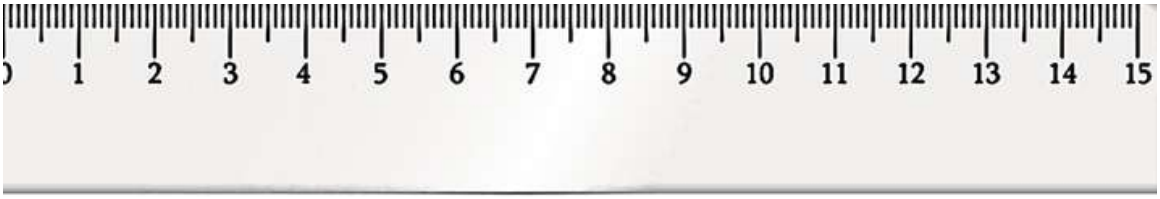

CHAPAM

IMPORTANTE
Por questões técnicas, segurança e garantia este produto deve ser instalado por pessoas especializadas. Não nos responsabilizamos por defeitos na montagem desta peça.

15389 - SUPORTE MALAS LATERAIS HONDA NX 500 2026+ (PFM)



Nº Item	Cód. Peça	Descrição itens na peça	Total
01	-	SUPORTE MALAS LATERAIS HONDA NX 500 2026+ (PFM) LD	01
02	-	SUPORTE MALAS LATERAIS HONDA NX 500 2026+ (PFM) LE	01

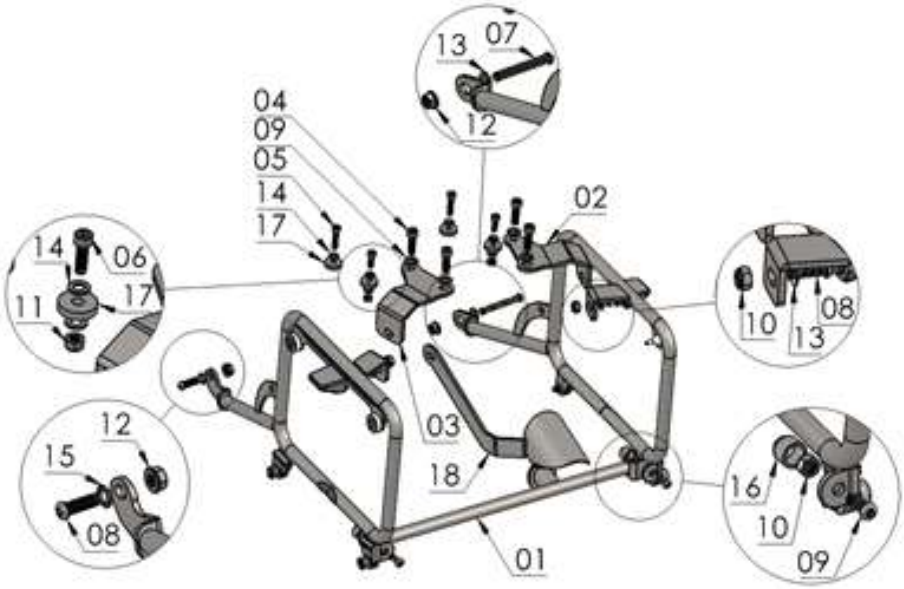

N° Item	Cód. Peça	Descrição itens no kit	Total
01	-	REFORÇO TRASEIRO 420mm HONDA NX 500 2026+	01
02	ALBA-0253- (0035)	SUPORTE TRASEIRO DIREITO BAGAGEIRO NX 500 2026+	01
03	ALBA-0253- (0034)	SUPORTE TRASEIRO ESQUERDO BAGAGEIRO NX 500 2026+	01
04	1912	PARAF. CAB. CILIND. ALLEN MA 08 - 1,25 X 30 INOX	04
05	1022	PARAF. CAB. CILIND. ALLEN MA 06 - 1,00 X 30 INOX CL A2-070	02
06	1092	PARAF. CAB. CILIND. ALLEN MA 06 - 1,00 X 20 INOX CL A2-070	02
07	2021	PARAF. CAB. ABAUL. ALLEN MA 08 - 1,25 X 60 INOX	01
08	1907	PARAF. CAB. ABAUL. ALLEN MA 08 - 1,25 X 25 INOX	03
09	881	PARAF. CAB. ABAUL. ALLEN MA 08 - 1,25 X 20 INOX CL A2-070	02
10	284	PORCA SEXT. TRAV. BAIXA MA 8 - 1,25 ZB	04
11	381	PORCA SEXT. TRAV. BAIXA MA 6 - 1,0 - ZB	02
12	1588	PORCA SEXT. C/FLANGE MA 8 - 1,25 MM ZB	02
13	105	ARRUELA LISA M8 (8,4 X 17 X 1,5MM) ZB	07
14	222	ARRUELA LISA M6 (6,40 X 12,5 X 1,2) ZB	06
15	1506	ARRUELA DE PRESSAO M8 - ZB	01
16	1396	TAMPA PLÁSTICA EXTERNA PARAFUSO-PORCA M8	02
17	ACBA-0253- (0047)	ARRUELA Ø EXT. 22,00 x Ø INT. 7,00 (AFAST ALF. HONDA NX 500 2026)	04
18	2.03.861	DIRECIONADOR DE GASES HONDA NX 500	01

Imagem Meramente Ilustrativa
(Versão-02.0)
O produto está sujeito a alterações sem aviso prévio

Tabela de torque

MEDIDA ROSCA	Aço 4.6	Aço 5.5	Aço 5.8	Aço 6.9	Aço 8.8	Aço 10.9	Aço 12.9
Diâmetro Parafuso	Torque a serem aplicados (NEWTON METRO – Nm)						
M 04	1	1,3	2,1	2,6	3	4,3	5,1
M 05	2	2,5	4,1	5,1	6	8,5	10,2
M 06	3,4	4,5	7	8,7	10,3	14,7	17,6
M 08	8,2	10,8	16,8	21,6	25,5	35,3	42,2
M 10	16,7	21,6	33,5	42,2	50	70,6	85,3
M 12	28,4	38,2	57	73,5	85	122	147
M 14	45,1	60,8	91	116	138	194	235
M 16	69,6	93,2	138	178	211	299	358
M 18	95,1	127	192	245	289	412	490
M 20	135	180	269	384	412	579	696

MEDIDA ROSCA	Inox A2	Inox A4-50	Inox A4-70	Inox A4-80
Diâmetro Parafuso	Torque a serem aplicados (NEWTON METRO – Nm)			
M 04	0,8	-,-	-,-	-,-
M 05	1,7	-,-	-,-	-,-
M 06	3,0	3,3	7	9,3
M 08	7,9	7,8	17	22
M 10	14,0	15	33	44
M 12	24,0	27	57	76
M 14	-,-	43	91	121
M 16	59,0	65	14	187
M 18	-,-	91	195	260
M 20	114,0	127	273	364



CHAPAM
MOTOPEÇAS

Após aproximadamente 50Km percorridos é recomendado o ajuste de apertos dos parafusos e porcas se necessário.

IMPORTANTE: Somente dê o aperto final, com o conjunto todo pré-instalado.



01 - Com o uso da chave da moto remova o banco da mesma;
Identifique os pontos de fixação dos suportes;
Remova os parafusos e as presilhas plásticas da fixação traseira da alça do passageiro;

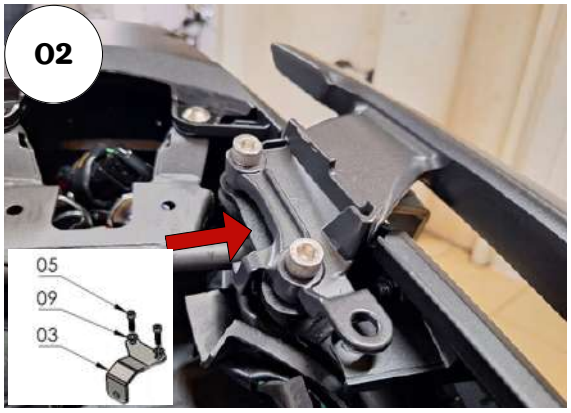

02 - Posicione o suporte entre os pontos de fixação e a alça original, utilize parafusos cilíndricos ALLEN MA 08 - 1,25 X 30 INOX e arruela lisa M8;



03 - Montagem sem bagageiro:
Posicione o suporte de malas no suporte instalado anteriormente e realize a fixação utilizando o parafuso abaulado ALLEN MA 08 - 1,25 X 25 INOX, arruela lisa M8 e porca sextavada travante baixa MA 8 - 1,25 ZB;



04 - Montagem com bagageiro:
Após a instalação do bagageiro posicione o suporte de malas sobre o mesmo, e realize a fixação no local indicado utilizando o parafuso abaulado, arruela e porcas;

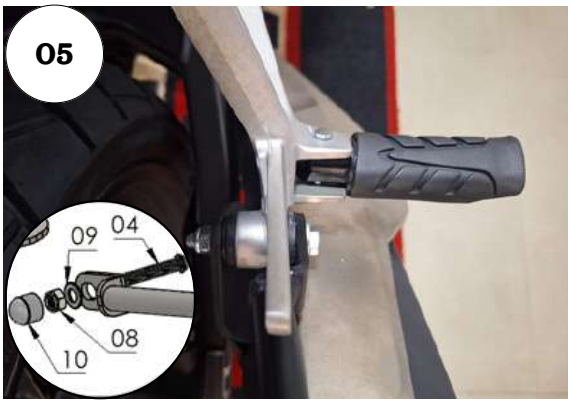

05 - Na parte inferior direita remova o parafuso original do apoio do escapamento, posicione a haste sobre o ponto de fixação e adicione parafuso abaulado ALLEN MA 08 - 1,25 X 60 INOX, arruela lisa M8 e porca sextavada travante baixa MA 8 - 1,25 ZB;

IMPORTANTE: Somente dê o aperto final, com o conjunto todo pré-instalado.

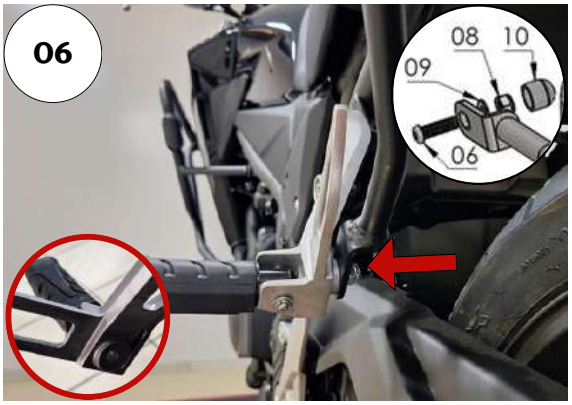

06 - Repita o procedimento com a parte superior da lateral esquerda;
Realize a fixação na pedaleira do passageiro;
Adicione o parafuso abaulado ALLEN MA 08 - 1,25 X 25 INOX, posicione a haste e fixe com a arruela lisa M8 e porca sextavada travante baixa MA 8 - 1,25 ZB;



07 - Posicione o reforço central subposto aos pontos de fixação do mesmo no afastador de alforges;
Fixe utilizando parafusos abaulados ALLEN MA 08 - 1,25 X 20 INOX CL A2-070e porcas sextavadas M8;

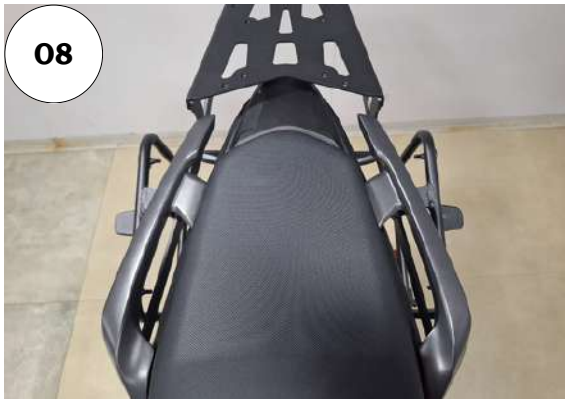

08 - Confira a posição de alinhamento e dê os apertos finais em parafusos e porcas;
Adicione as tampas plásticas ao conjunto.







